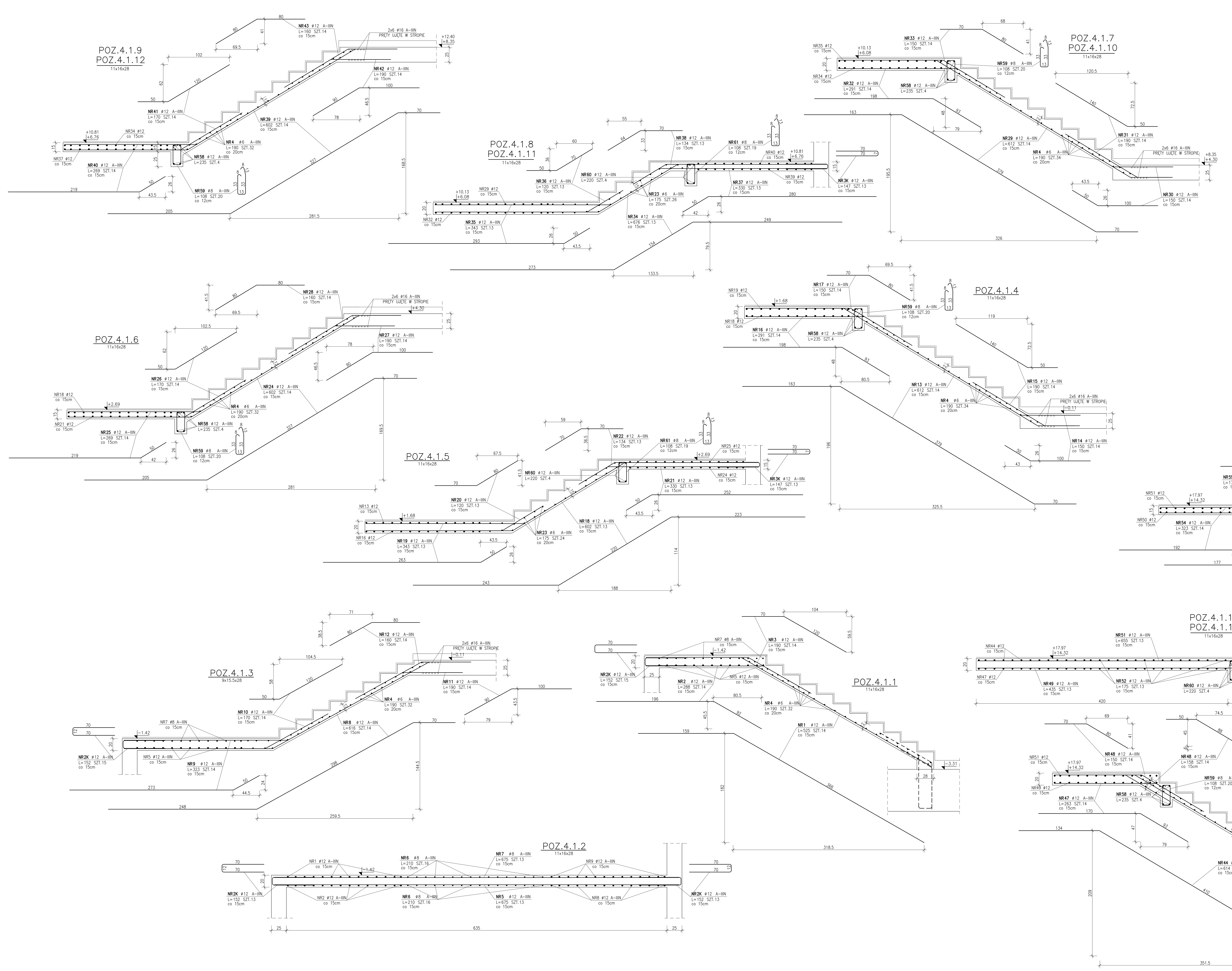

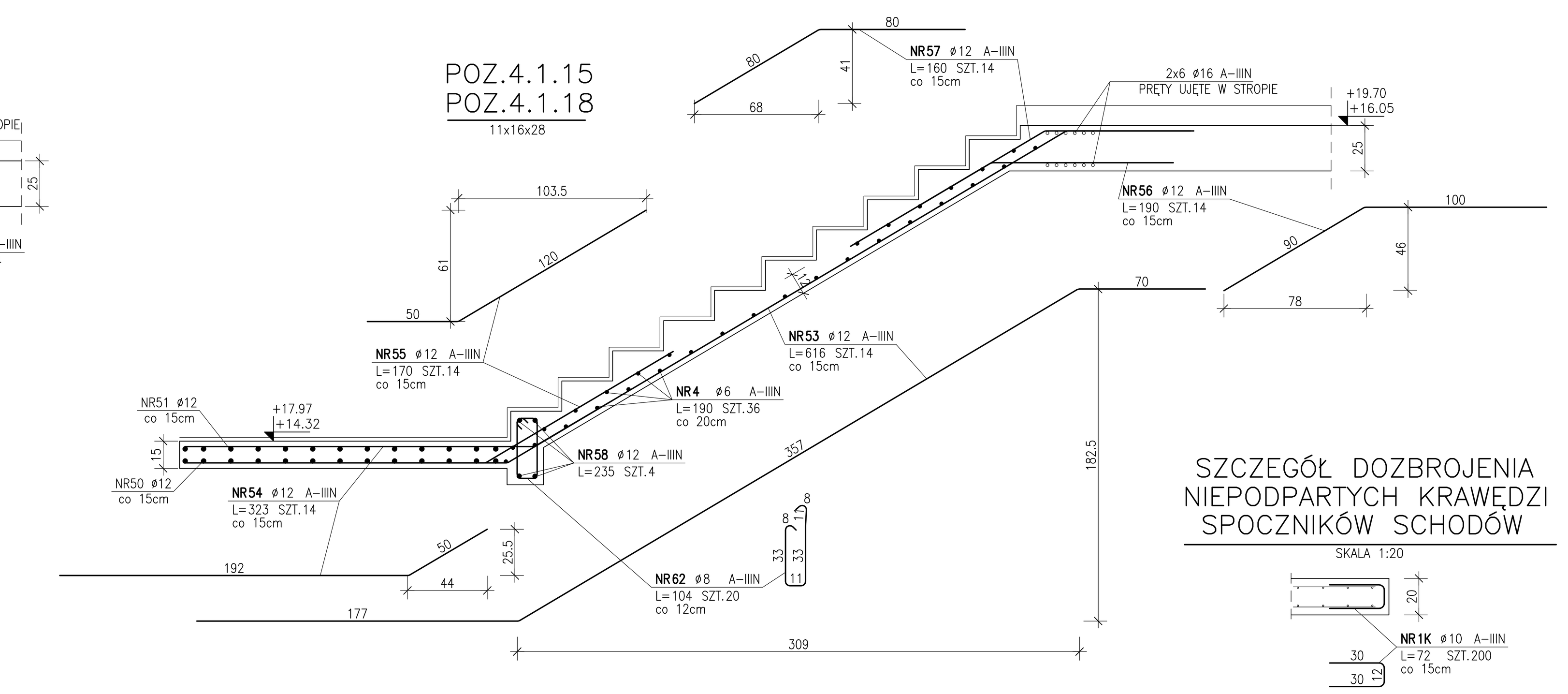

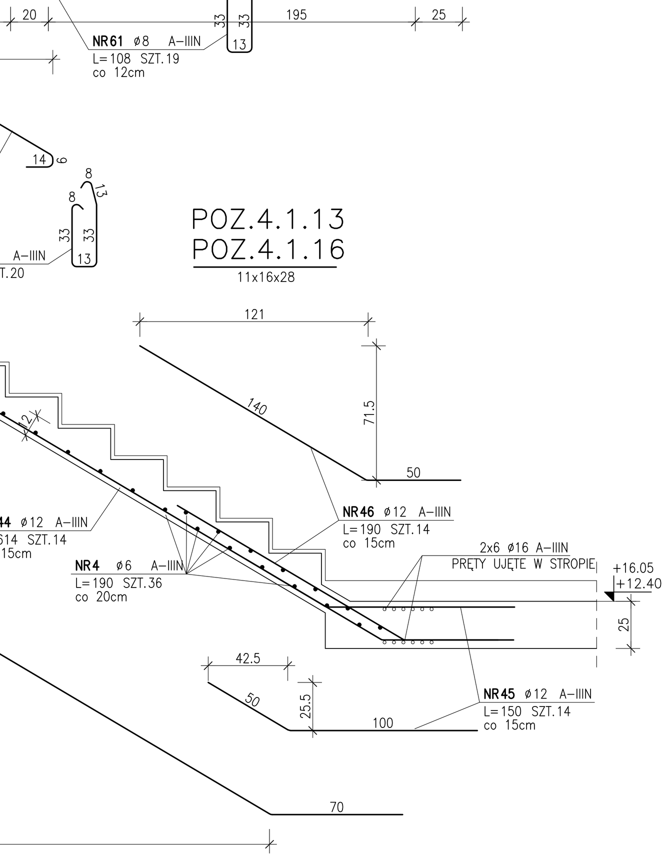

ZESTAWIENIE STALI

POZ.	NR PRĘTA	RODZAJ STALI	DŁUGOŚĆ [cm]	LICZBA SZTUK	DŁ. ŁĄCZNA [m] A-IIIN ø6	ø8	ø10	ø12	
4.1.1	1	ø12 A-IIIN	525	14				73.5	
	2	ø12 A-IIIN	288	14				40.32	
	3	ø12 A-IIIN	190	14				26.6	
	4	ø6 A-IIIN	190	32	60.8				
4.1.10	4	ø6 A-IIIN	190	34	64.6				
	29	ø12 A-IIIN	612	14				85.68	
	30	ø12 A-IIIN	150	14				21	
	31	ø12 A-IIIN	190	14				26.6	
	32	ø12 A-IIIN	291	14				40.74	
	33	ø12 A-IIIN	150	14				21	
	58	ø12 A-IIIN	235	4				9.4	
	59	ø8 A-IIIN	108	20		21.6			
4.1.11	23	ø6 A-IIIN	175	26	45.5				
	34	ø12 A-IIIN	676	13				87.88	
	35	ø12 A-IIIN	343	13				44.59	
	36	ø12 A-IIIN	120	13				15.6	
	37	ø12 A-IIIN	330	13				42.9	
	38	ø12 A-IIIN	134	13				17.42	
	60	ø12 A-IIIN	220	4				8.8	
	61	ø8 A-IIIN	108	19		20.52			
4.1.12	4	ø6 A-IIIN	190	32	60.8				
	39	ø12 A-IIIN	602	14				84.28	
	40	ø12 A-IIIN	269	14				37.66	
	41	ø12 A-IIIN	170	14				23.8	
	42	ø12 A-IIIN	190	14				26.6	
	43	ø12 A-IIIN	160	14				22.4	
	58	ø12 A-IIIN	235	4				9.4	
	59	ø8 A-IIIN	108	20		21.6			
4.1.13	4	ø6 A-IIIN	190	36	68.4				
	44	ø12 A-IIIN	614	14				85.96	
	45	ø12 A-IIIN	150	14				21	
	46	ø12 A-IIIN	190	14				26.6	
	47	ø12 A-IIIN	263	14				36.82	
	48	ø12 A-IIIN	158	14				22.12	
	48	ø12 A-IIIN	150	14				21	
	58	ø12 A-IIIN	235	4				9.4	
	59	ø8 A-IIIN	108	20		21.6			
4.1.14	2K	ø12 A-IIIN	147	13				19.11	
	49	ø12 A-IIIN	435	13				56.55	
	50	ø12 A-IIIN	235	13				30.55	
	51	ø12 A-IIIN	655	13				85.15	
	52	ø12 A-IIIN	175	13				22.75	
	60	ø12 A-IIIN	220	4				8.8	
	61	ø8 A-IIIN	108	19		20.52			
4.1.15	4	ø6 A-IIIN	190	36	68.4				
	53	ø12 A-IIIN	616	14				86.24	
	54	ø12 A-IIIN	323	14				45.22	
	55	ø12 A-IIIN	170	14				23.8	
	56	ø12 A-IIIN	190	14				26.6	
	57	ø12 A-IIIN	160	14				22.4	
	58	ø12 A-IIIN	235	4				9.4	
	62	ø8 A-IIIN	104	20		20.8			
4.1.16	4	ø6 A-IIIN	190	36	68.4				
	44	ø12 A-IIIN	614	14				85.96	
	45	ø12 A-IIIN	150	14				21	
	46	ø12 A-IIIN	190	14				26.6	
	47	ø12 A-IIIN	263	14				36.82	
	48	ø12 A-IIIN	158	14				22.12	
	48	ø12 A-IIIN	150	14				21	
	58	ø12 A-IIIN	235	4				9.4	
	59	ø8 A-IIIN	108	20		21.6			
4.1.17	49	ø12 A-IIIN	435	13				56.55	
	50	ø12 A-IIIN	235	13				30.55	
	51	ø12 A-IIIN	655	13				85.15	
	52	ø12 A-IIIN	175	13				22.75	
	60	ø12 A-IIIN	220	4				8.8	
	61	ø8 A-IIIN	108	19		20.52			
4.1.18	4	ø6 A-IIIN	190	36	68.4				
	53	ø12 A-IIIN	616	14				86.24	
	54	ø12 A-IIIN	323	14				45.22	
	55	ø12 A-IIIN	170	14				23.8	
	56	ø12 A-IIIN	190	14				26.6	
	57	ø12 A-IIIN	160	14				22.4	
	58	ø12 A-IIIN	235	4				9.4	
	62	ø8 A-IIIN	104	20		20.8			
4.1.2	5	ø12 A-IIIN	675	13				87.75	
	6	ø8 A-IIIN	210	32		67.2			
	7	ø8 A-IIIN	675	13		87.75			
4.1.3	4	ø6 A-IIIN	190	32	60.8				
	8	ø12 A-IIIN	616	14				86.24	
	9	ø12 A-IIIN	323	14				45.22	
	10	ø12 A-IIIN	170	14				23.8	
	11	ø12 A-IIIN	190	14				26.6	
	12	ø12 A-IIIN	160	14				22.4	
4.1.4	4	ø6 A-IIIN	190	34	64.6				
	13	ø12 A-IIIN	612	14				85.68	
	14	ø12 A-IIIN	150	14				21	
	15	ø12 A-IIIN	190	14				26.6	
	16	ø12 A-IIIN	291	14				40.74	
	17	ø12 A-IIIN	150	14				21	
	58	ø12 A-IIIN	235	4				9.4	
	59	ø8 A-IIIN	108	20		21.6			
4.1.5	18	ø12 A-IIIN	602	13				78.26	
	19	ø12 A-IIIN	343	13				44.59	
	20	ø12 A-IIIN	120	13				15.6	
	21	ø12 A-IIIN	330	13				42.9	
	22	ø12 A-IIIN	134	13				17.42	
	23	ø6 A-IIIN	175	24	42				
	60	ø12 A-IIIN	220	4				8.8	
	61	ø8 A-IIIN	108	19		20.52			
4.1.6	4	ø6 A-IIIN	190	32	60.8				
	24	ø12 A-IIIN	602	14				84.28	
	25	ø12 A-IIIN	269	14				37.66	
	26	ø12 A-IIIN	170	14				23.8	
	27	ø12 A-IIIN	190	14				26.6	
	28	ø12 A-IIIN	160	14				22.4	
	58	ø12 A-IIIN	235	4				9.4	
	59	ø8 A-IIIN	108	20		21.6			
4.1.7	4	ø6 A-IIIN	190	34	64.6				
	29	ø12 A-IIIN	612	14				85.68	
	30	ø12 A-IIIN	150	14				21	
	31	ø12 A-IIIN	190	14				26.6	
	32	ø12 A-IIIN	291	14				40.74	
	33	ø12 A-IIIN	150	14				21	
	58	ø12 A-IIIN	235	4				9.4	
	59	ø8 A-IIIN	108	20		21.6			
4.1.8	23	ø6 A-IIIN	175	26	45.5				
	34	ø12 A-IIIN	676	13				87.88	
	35	ø12 A-IIIN	343	13				44.59	
	36	ø12 A-IIIN	120	13				15.6	
	37	ø12 A-IIIN	330	13				42.9	
	38	ø12 A-IIIN	134	13				17.42	
	60	ø12 A-IIIN	220	4				8.8	
	61	ø8 A-IIIN	108	19		20.52			
4.1.9	4	ø6 A-IIIN	190	32	60.8				
	39	ø12 A-IIIN	602	14				84.28	
	40	ø12 A-IIIN	269	14				37.66	
	41	ø12 A-IIIN	170	14				23.8	
	42	ø12 A-IIIN	190	14				26.6	
	43	ø12 A-IIIN	160	14				22.4	
	58	ø12 A-IIIN	235	4				9.4	
	59	ø8 A-IIIN	108	20		21.6			
KRAWĘDZIE	1K	ø10 A-IIIN	72	200			144		
	2K	ø12 A-IIIN	152	56				85.12	
	3K	ø12 A-IIIN	147	52				76.44	
DŁUGOŚĆ RAZEM [m]					904.4	471.95	144	3761.45	
MASA JEDNOSTKOWA [kg/m]					0.222	0.395	0.617	0.888	
MASA [kg]					200.78	186.42	88.85	3340.17	
MASA OGÓŁEM [kg]					3816.22				
WYKONAĆ: x 1					3816.22				

UWAGI:

1) ELEMENTY DYSTANSOWE BETOMAX LUB RÓWNOWAŻNE.
2) WYMIARY STRZEMION I PRĘTÓW ZAGIĘTYCH PODANO OD STRONY WEWNĘTRZNEJ.

BETON B37 (C30/37)
STOSUNEK W/C - 0.55
MAKSYMALNA ŚREDNICA ZIAREN KRUSZYWA 16mm
STAL A-IIIN (RB500W)
GRUBOŚĆ OTULENIA 2,5cm

PROJEKT KONSTRUKCJI

BUD-EKSPERT
dr inż. JERZY ZIELONACKI
Przedsiębiorstwo Projektowo-Usługowe
60-829 Poznań ul. Roosevelta 10/2

A R P A
ARCHITEKTONICZNA PRACOWNIA AUTORSKA JERZEGO GURAWSKIEGO
UL. MACIEJEWSKIEGO 7, 61-606 POZNAŃ
TEL./FAX: 061 821 78 47, EMAIL: arpa@info.com.pl
www.gurawski.com

OBIEKT: BUDYNEK WYDZIAŁU NAUK SPOŁECZNYCH AKADEMII IM. JANA DŁUGOSZA W CZĘSTOCHOWIE

PROJEKT WYKONAWCZY - KONSTRUKCJA

KLATKA SCHODOWA POZ.4.1
RYSUNEK ZBROJENIOWY

SKALA	DATA	UMOWA NR
1:20	WRZESIEŃ-2010	K2-372/114/09

GENERALNY PROJEKTANT: mgr inż. arch. Jerzy Gurawski upr.nr 77/65
PROJEKTANT: mgr inż. Krystyna Chocianowicz upr.nr 165/Pw/91
SPRAWDZAJĄCY: dr inż. Jerzy Zielonacki upr. nr 2/85/Pw
OPRACOWAŁ ZESPÓŁ: tech. Krzysztof Majchrzak

NR RYS. K_44